型紙なしで作れる！　Aラインワンピース（大人）ゆったりサイズ製図

製図

動画の手順に沿って、布に直接しるしを付けます。
ぬいしろ込みですので、つけたしるしの通りに裁断します。
指定のぬいしろ幅で縫ってください。

（単位：cm）

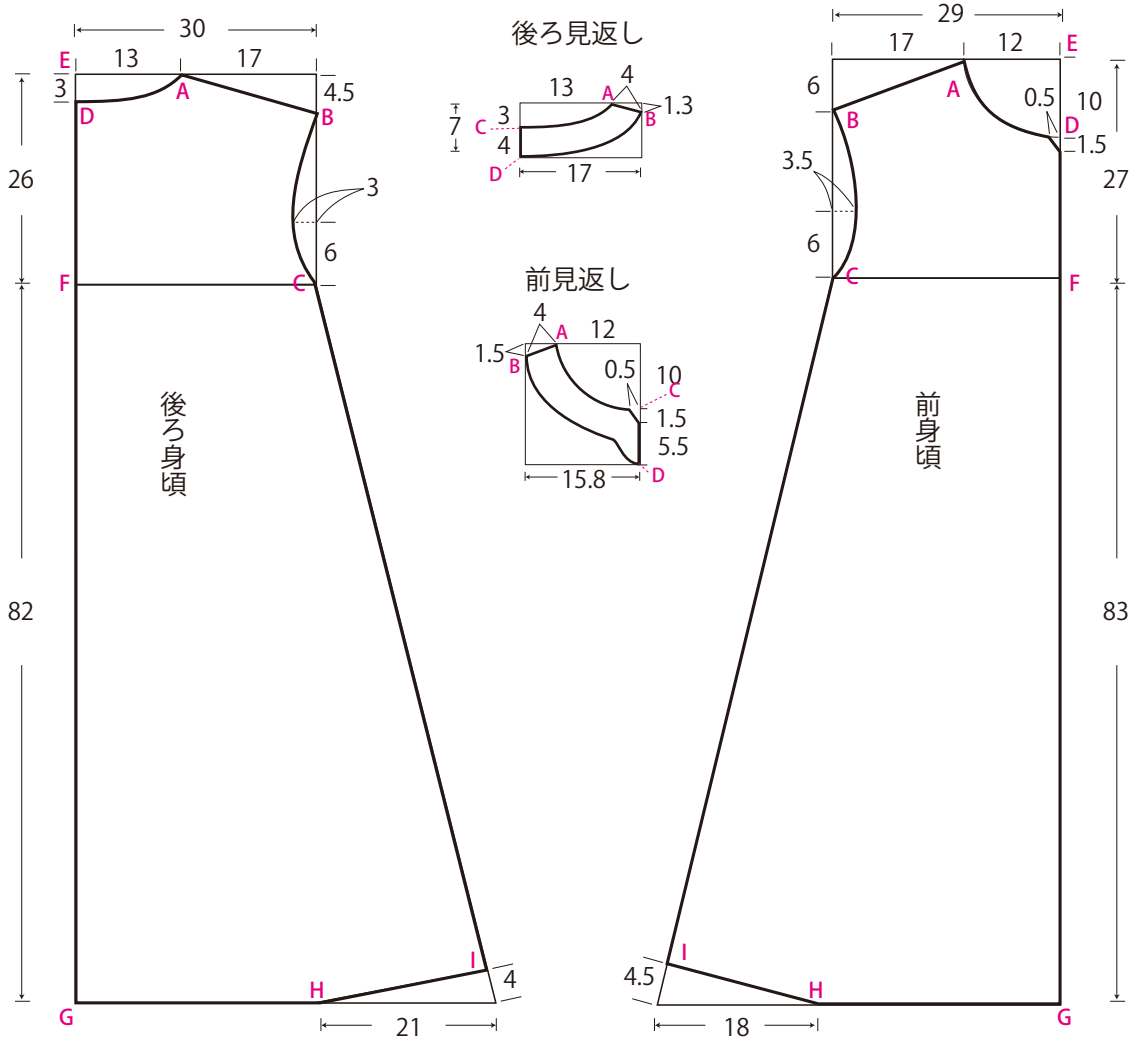

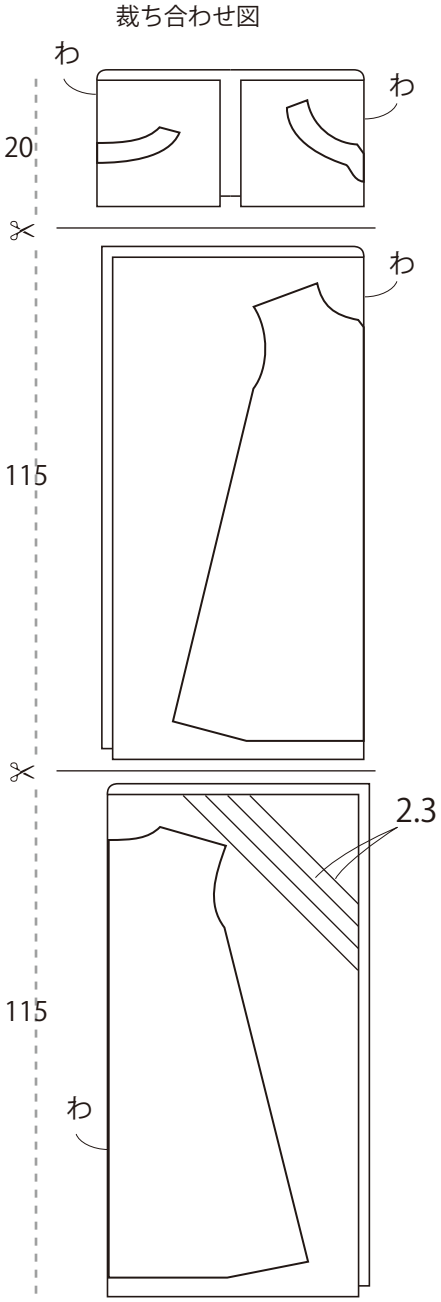

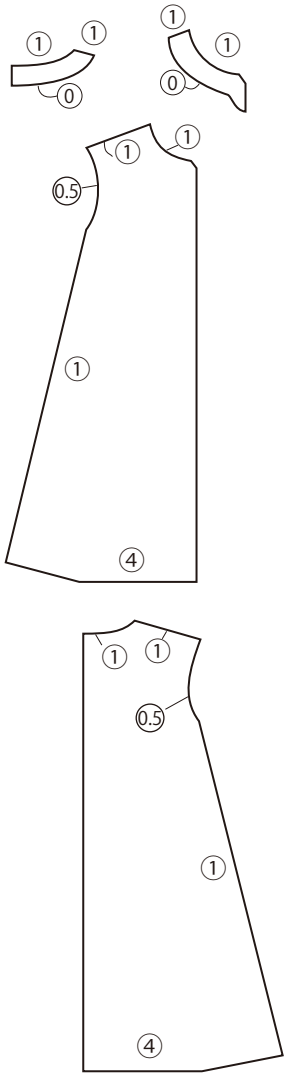

クロバー株式会社