型紙なしで作れる！

パンツ（子ども）90cmサイズ製図

製図

動画の手順に沿って、布に直接しるしを付けます。
ぬいしろ込みですので、つけたしるしの通りに裁断します。

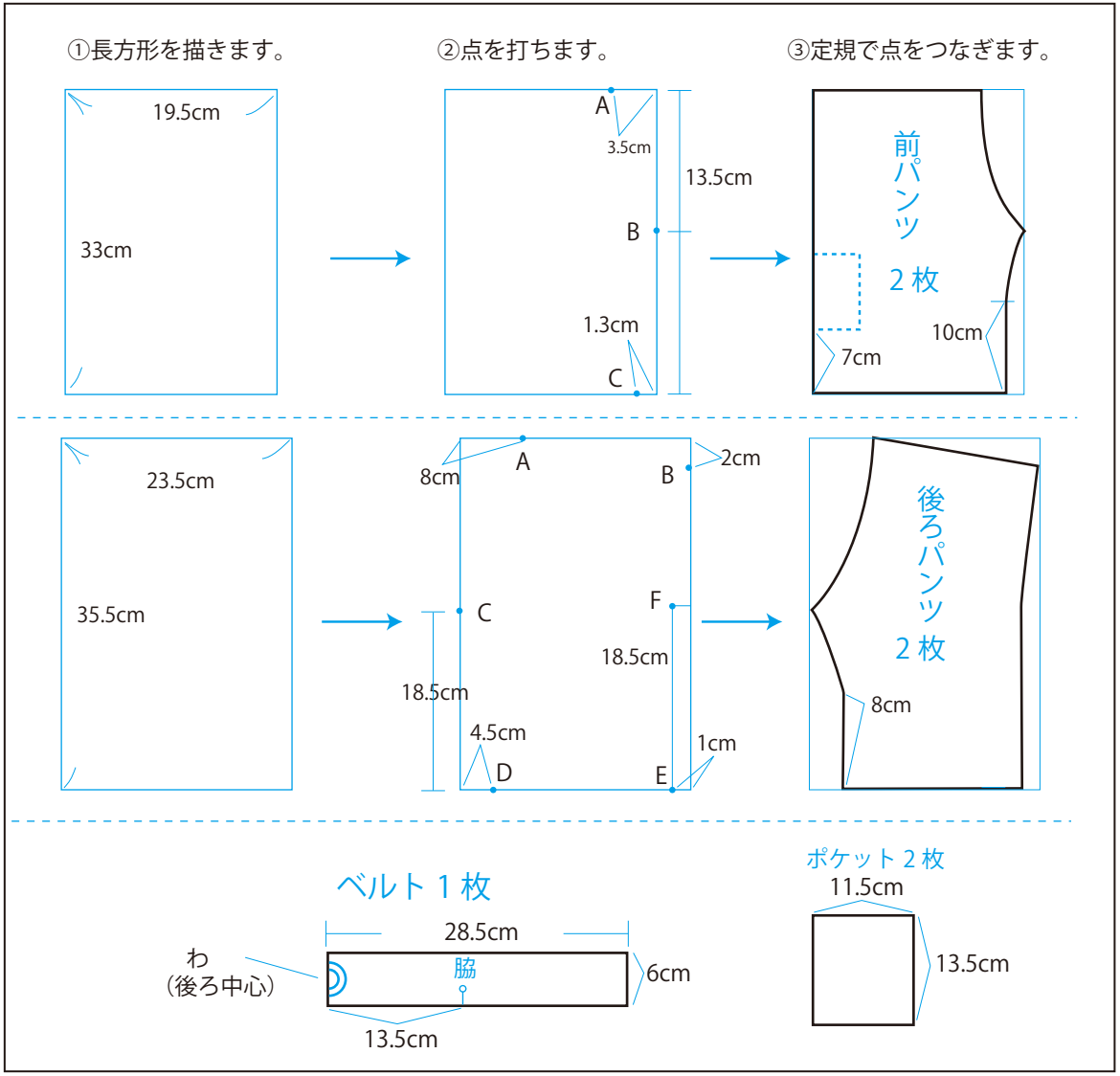

裁ち合わせ図

※最初に粗裁ちしてから製図して
裁断します。

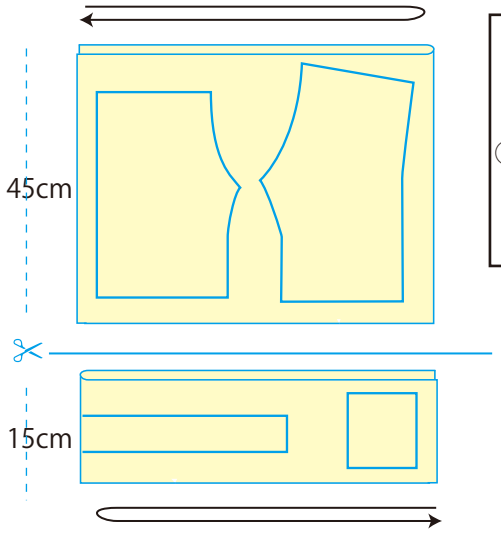

ぬいしろ幅

単位：cm

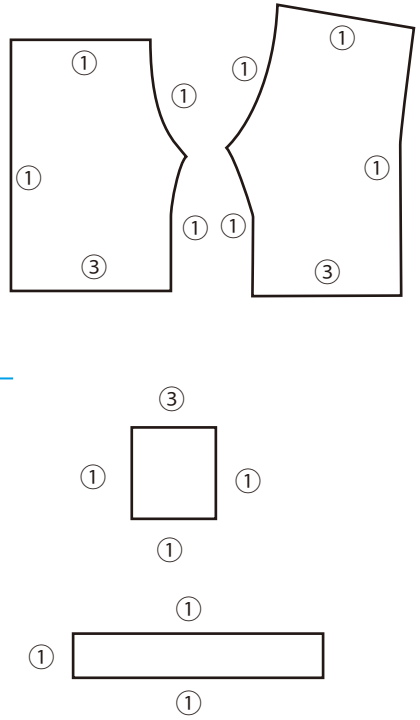

※裾とポケット口以外は
すべて 1cm です。

クロバー株式会社