ダブルフックアフガン針で編む　ミニバッグ

ゲージ／ 10cm　10目 8.5段

＜使用道具＞
「匠」ダブルフックアフガン針ジャンボ　8mm
ジャンボとじ針
カットワークはさみ115

＜材料＞
a 糸：パピー　フリー　約30g
b 糸：パピー　フリー　約20g

※ダブルフックアフガン編みと
アフガン編み（往復編み）について

・ダブルフックアフガン編みは、ダブルフックアフガン針の片側のかぎで糸を掛けていく「往き目」を、もう片側の針で別の糸で追いかけながら（「追い目」）わに編んでいきます。

・アフガン編みは、ダブルフックアフガン針の片側のかぎだけを使い、「往き目」をひろってから、同じ糸で編みながら戻って（「戻り目」）、1段ずつ往復して編んでいきます（平編み）。

＜編み方＞　※編み図は2ページ目にあります。

①a糸で糸端を約50cm残し、くさり編みの作り目を32目作り、わにします。

②ダブルフックアフガン編みの表編みで13段編み、a糸で引き抜き止めして糸を切り始末します。

③持ち手を編みます。新たな糸（a糸）で、②で引き抜き止めした頭をひろって編み始めます。
6目のアフガン編み（往復編み）で15段編み、引き抜き止めをして糸端を30cm残して切ります。
※【アレンジ】の形にするときは、編み図の「★1」の位置から持ち手を編み付けてください。

④③で残した糸端を使って、持ち手を本体にはぎ合わせます。
最初に残しておいた糸端（50cm）でバッグの底を巻きかがりでとじて完成です。

本体部分13段編み、
伏せ止めします。

→

持ち手を編みます。
新しい糸で伏せ止めの頭
の糸をひろって6目つくります。

→

アフガン編み（往復編み）
で編んでいきます。

→

持ち手部分15段
編めました。

→

本体とはぎ合わせ、
持ち手が付きました。

→

左の写真のような形にして
底部分を巻きかがりで
とじて完成です。

クロバー株式会社

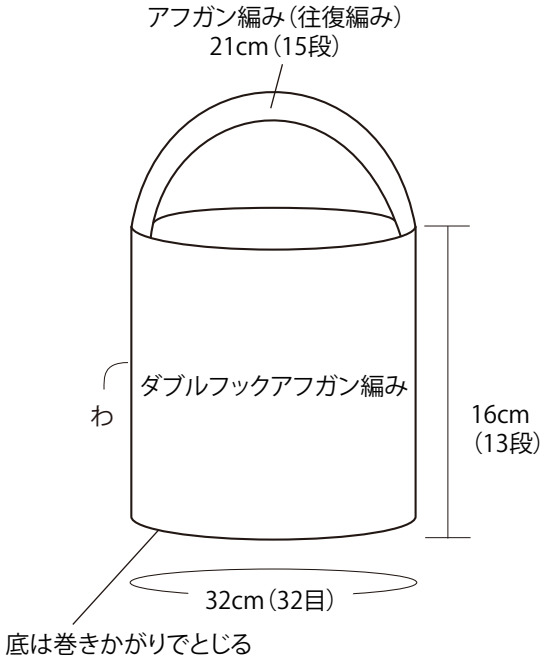

＜編み図＞

★
【アレンジ】タイプを作る場合は、持ち手を★1の位置から編み付けて、★2の位置にはぎ合わせます。

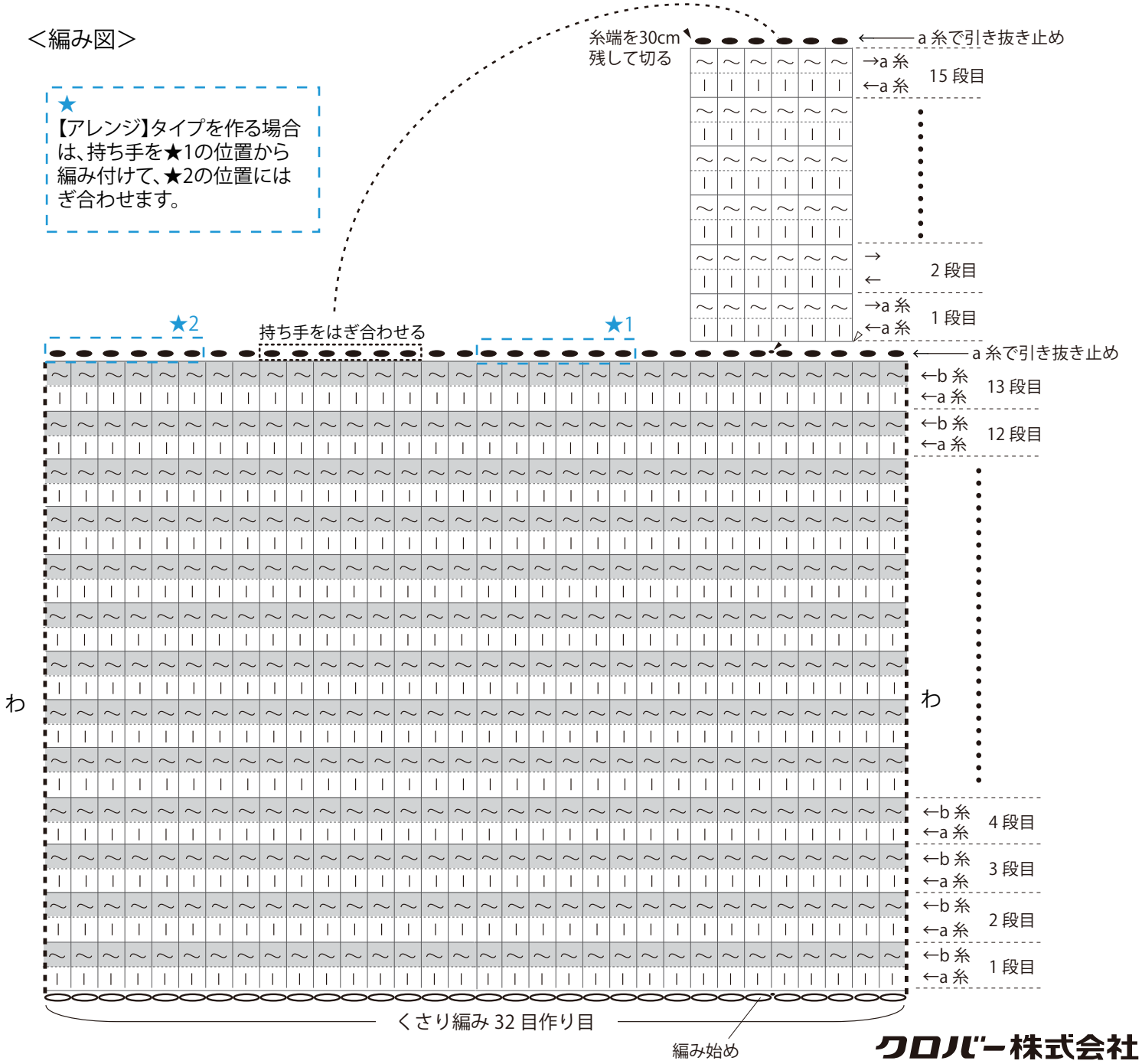

＜編み目記号＞

【かぎ針編み】

- ⬭ … くさり編み
- ● … 引き抜き編み
- ▷ … 糸をつける
- ▶ … 糸を切る

【アフガン編み】

- ～ … 追い目(わ編みの場合) または もどり編み目（往復編みの場合）
- ｜ … 往き目（表編み目）

1 段

クロバー株式会社