輪針 短40cm ジャンボ <12mm>で編む ギザギザ模様のニットキャップ

① 指でかける作り目を36目つくります。

② 輪にし、一目ゴム編みを7段編みます。

③ 8段めで増し目をして、45目にします。
糸を変えてメリアス編みをします。
最後の２段で減らし目をします。
（5目ごとの模様なので、最終目はメリアス編みです）

④ 最終段の目をすくって絞り
できあがりです。

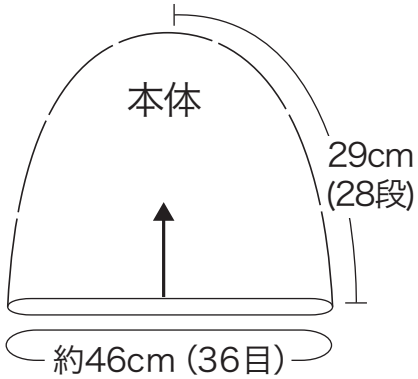

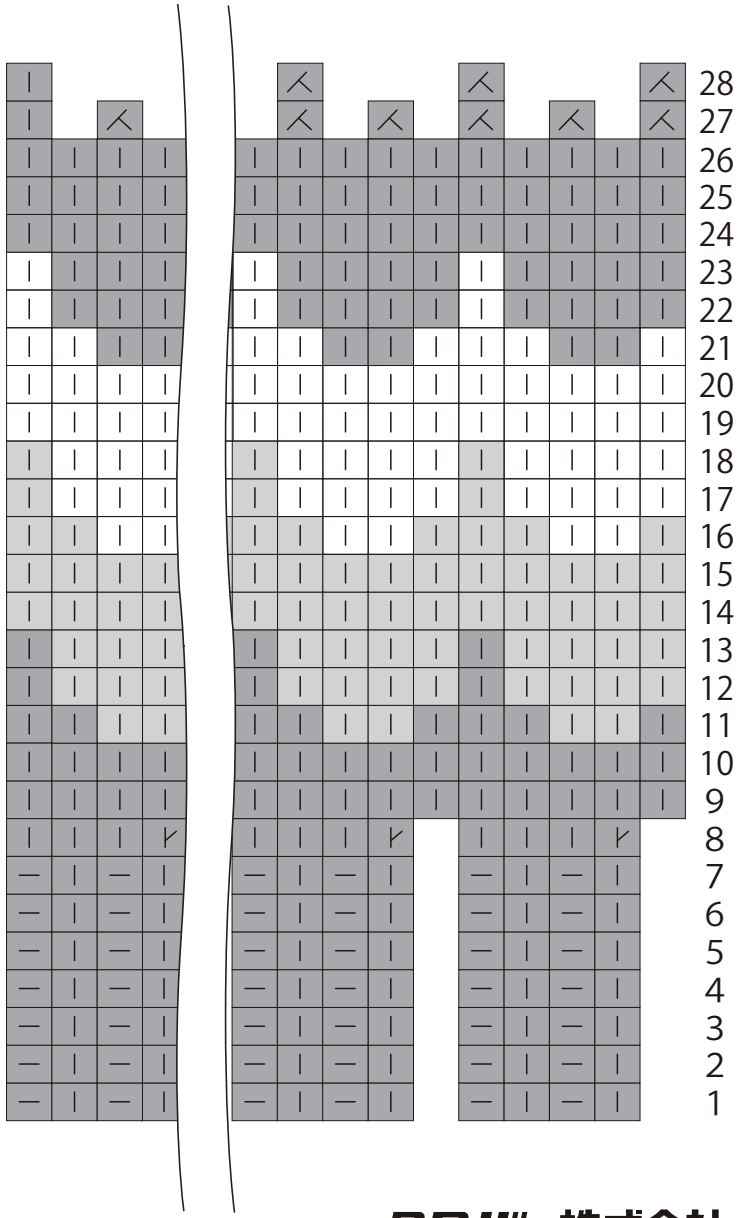

水色
コーラルピンク
ブラウン

用具
輪針 短40cm ジャンボ ＜12mm＞
とじ針

材料
ジャンボメリノ（61-583）
水色…（1玉）超極太

ジャンボメリノ（61-584）
ブラウン…（1玉）超極太

ジャンボメリノ（61-586）
コーラルピンク…（1玉）超極太

ゲージ　9目×12段（メリアス編み）

クロバー株式会社